Миниатюрный клапан пропорционального регулирования давления VP12

G 1/8

Компактная и удобная конструкция

Проверенная маломощная технология

Надежное, жесткое устройство без обратной связи

Превосходные рабочие

Характеристики

Малое потребление энергии

Наклонный коллектор

Доступны 2 и 3 проводные версии

Технические данные

Среда:
Сжатый вождух с фильтрацией до 5 µм, сухой воздух без масла

Отверстие (номинальное):
0,5 мм

Выходное давление (номинальное):
От 0 до 1 бар, от 0 до 2 бар, от 0 до 4 бар, от 0 до 6 бар и от 0 до 8 бар (или эквивалентно в PSI)

Рабочее давление:
По крайней мере на 1,5 бар выше максимально требуемого выходного давления

Чувствительность к питанию:
Менее чем 0,2 бар/3 psi при 1 бар/ 15psi перепада давления питания

Расход:
Вплоть до 200 Н л/мин (смотрите характеристическую кривую)

Расход воздуха:
≤ 6 бар/90 psi = < 3 Н л/мин тип.
8 бар/120 psi = < 10 Н л/мин тип.

Окружающая температура:
0 до +60 °C
Обратитесь в нашу тхническую службу при применении ниже +2°C

Температурный эффект:
Типично меньше чем 7 мбар

Время отклика:
≤ 500 мсек от 0 до 100% или
≤ 100 мсек fдавления при нагрузке 10 см³

Степень защиты:
IP20

Линейность:
< 1,5% отклонения

Гистерезис:
< 1% отклонения

Устойчивость к вибрации:
< 3% выходного изменения при ± 2 g 15-150 Гц

Вес:
0,20 кг

МАТЕРИАЛЫ:
Корпус: литой цинк
Диафрагма: нитрил
Прокладка: нелон

Действие	Размер порта	Макс. расход (Н л/мин)	Выходное давление (Бар)	Управляющий сигнал	Модели	Принадлежности: Прямой фитинг (Фиксируемый диаметр трубы)	Принадлежности: Угловой фитинг
	G1/8	200	0 ... 8	0 ... 10 В	**VP1208BG101Q00**	C022506 18	C024706 18
	G1/8	200	0 ... 8	4 ... 20 мА	**VP1208BG401Q00**	C022506 18	C024706 18
	G1/8	200	0 ... 6	0 ... 10 В	**VP1206BG101Q00**	C022506 18	C024706 18
	G1/8	200	0 ... 6	4 ... 20 мА	**VP1206BG401Q00**	C022506 18	C024706 18
	G1/8	200	0 ... 4	0 ... 10 В	**VP1204BG101Q00**	C022506 18	C024706 18
	G1/8	200	0 ... 4	4 ... 20 мА	**VP1204BG401Q00**	C022506 18	C024706 18
	G1/8	200	0 ... 2	0 ... 10 В	**VP1202BG100A00**	C022506 18	C024706 18
	G1/8	200	0 ... 2	4 ... 20 мА	**VP1202BG400A00**	C022506 18	C024706 18
	G1/8	200	0 ... 1	0 ... 10 В	**VP1201BG100A00**	C022506 18	C024706 18
	G1/8	200	0 ... 1	4 ... 20 мА	**VP1201BG400A00**	C022506 18	C024706 18

Для дополнительной информации

www.norgren.com/info/ru4-004

ВЫБОР ОПЦИЙ

VP12★★★★★0★Q00

Выходное давление	Обозначение
0 ... 1 Бар/15 psi	01
0 ... 2 Бар/30 psi	02
0 ... 4 Бар/60 psi	04
0 ... 6 Бар/90 psi	06
0 ... 8 Бар/120 psi	10

Модели на давление свыше 2 бар доступны только 3 контактные

Единица давления	Обозначение
Бар	B
PSI	P

Опции контактов	Обозначение
2	0
3 (24 Питание В пост.т.)	1

Управляющий сигнал	Обозначение
0 ... 10 В	1
4 ... 20 мА	4

Размер порта	Обозначение
G1/8	G
1/8 NPT	H
Опция коллектора	X

Электрические данные

Электромагнитная совместимость	CE знак: соответствует требованиям EC EN61000-6-4:2001(Эмиссия) и EN61000-6-2:1999(Устойчивость)
Электрический входной сигнал	2-конт. версия от 4 до 20 мА или от 1 до10 В 3-конт. версия требует питания от12 до 24 В пост.т.
Электрическая мощность выхода	24 В пост.т. ±10 % (потребляемая мощность < 1 Вт)
Признак отказа	Сигнал падает при стравливании давления, когда недостаточное электрическое питание
Сопротивление контура	мА = 220 Ω Макс., V = 16 kΩ Мин.

Принадлежности

Описание	Модели
Набор закрывающих пластин	ZZ12BP00
Коллектор (метрический)	ZZ12M01
Коллектор (имперриал)	ZZ12M02

Характеристическая кривая

Давление питания 2,5 Бар

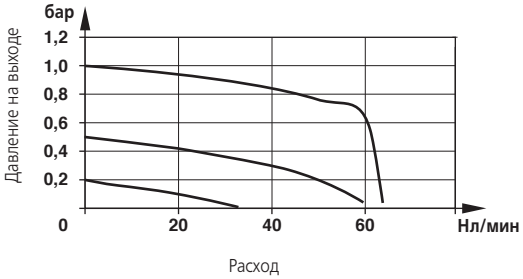

Давление питания 5,5 Бар

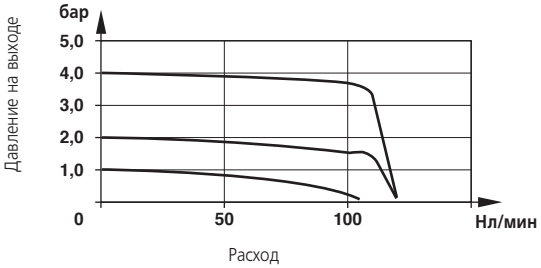

Давление питания 9,5 Бар

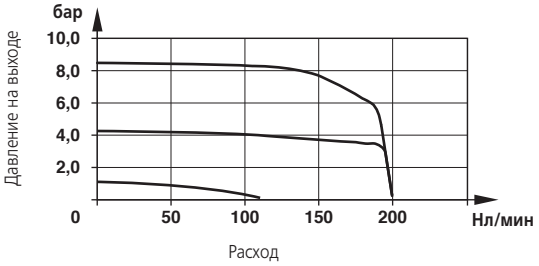

Основные размеры

VP12

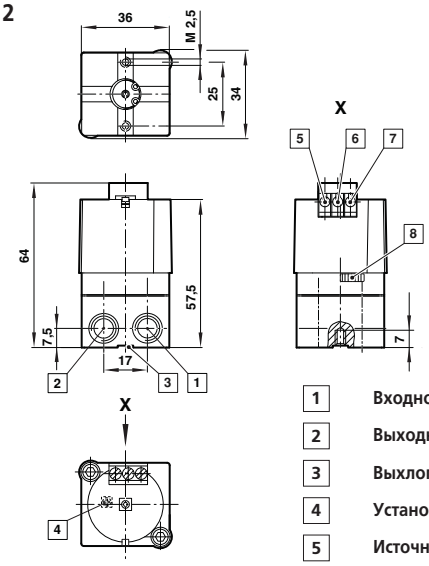

1	Входной порт (G1/4 или 1/4 NPT)
2	Выходной порт (G1/4 или 1/4 NPT)
3	Выхлоп, не загораживать
4	Установка диапазона
5	Источник энергии
6	Сигнал
7	Общий
8	Установка нуля
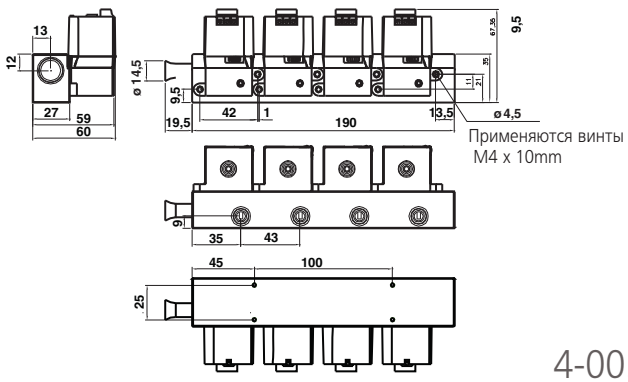
Коллектор